Instrukcje użytkowania

HOME DELUXE
WIR MACHEN DEIN ZUHAUSE

Zewnętrzna sauna beczkowa LAHTI XL

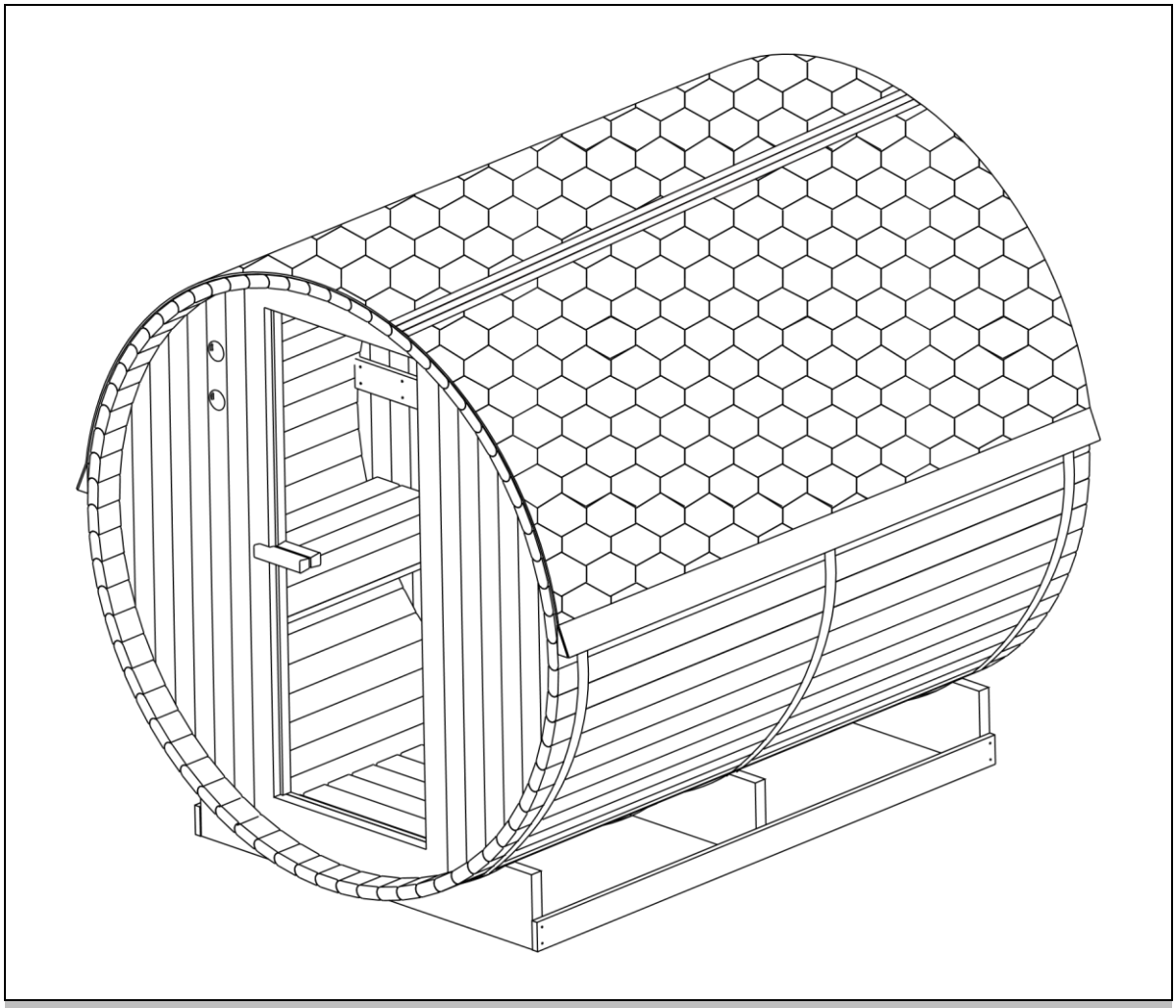

Oryginalna instrukcja obsługi

Zaprojektowany w Niemczech

WAŻNE:
ZACHOWAĆ DO WYKORZYSTANIA W PRZYSZŁOŚCI.
PRZECZYTAJ UWAŻNIE!

Spis treści

1. Informacje ogólne 3
1.1. Przegląd produktów 3
1.2. Uwagi ogólne 3
1.3. Gwarancja 3
2. Informacje dotyczące instrukcji obsługi 4
2.1. Dostępność instrukcji obsługi 4
2.2. Grupy docelowe instrukcji użytkowania 4
2.3. Informacje na temat tłumaczenia 4
2.4. Objaśnienie symboli 4
2.5. Ogólne informacje dotyczące instrukcji obsługi 5
2.6. Przeznaczenie 5
2.7. Ogólne instrukcje bezpieczeństwa 5
3. Cechy produktu 7
3.1. Dane techniczne 7
4. Zakres dostawy 8
5. Instalacja sauny 11
5.1. Instrukcje bezpieczeństwa 11
5.2. Struktura produktu 12
5.3. Piec do sauny model: SCA-80 24
5.4. Instrukcje bezpieczeństwa 24
5.5. Instalacja i podłączenie elektryczne 26
6. Zastosowanie 28
6.1. Instrukcje bezpieczeństwa 28
6.2. Pierwsze uruchomienie 29
6.3. Działanie 29
6.4. Elementy sterujące 30
6.5. Kamienie do sauny i napar do sauny 30
7. Rozwiązywanie problemów 31

8. Konserwacja i pielęgnacja 32
9. Demontaż 32
9.1. Instrukcje bezpieczeństwa.....32
10. Usuwanie odpadów 33
10.1. Informacje ogólne.....33
11. Sprzęt elektryczny i elektroniczny - Informacje dla gospodarstw domowych 34

Szanowny kliencie,

Dziękujemy za wybranie produktu firmy **Home Deluxe GmbH.** Mamy nadzieję, że spodoba Ci się Twoja nowa zewnętrzna sauna beczkowa LAHTI XL.

Instrukcja obsługi stanowi pomoc w instalacji, uruchomieniu, obsłudze i konserwacji produktu. Instrukcję obsługi i instrukcje bezpieczeństwa należy przeczytać uważnie i w całości. Należy przestrzegać tych instrukcji, aby uniknąć zagrożeń.

1. Informacje ogólne

1.1. Przegląd produktów

Zewnętrzna sauna beczkowa LAHTI XL | ID artykułu: 20004 | ID wariantu: 48669
Pakiet 1/2 | Identyfikator artykułu: 19991 | Identyfikator wariantu: 48258
Pakiet 2/2 | Identyfikator artykułu: 20006 | Identyfikator wariantu: 48671

1.2. Uwagi ogólne

Aby spełnić nasze roszczenia, stale poprawiamy jakość, upraszczamy instalację i obsługę oraz dostosowujemy produkty do wymagań klientów. W związku z tymi zmianami aktualną wersję instrukcji obsługi można znaleźć na naszej stronie internetowej.

Określenie "produkt" jest używane w instrukcji obsługi "LAHTI XL zewnętrzna sauna beczkowa", chyba że poszczególne odniesienia dotyczą sauny lub pieca do sauny.

1.3. Gwarancja

Ustawowa odpowiedzialność za wady i prawa gwarancyjne obowiązują od daty zakupu.

Home Deluxe GmbH nie ponosi odpowiedzialności za szkody spowodowane nieprzestrzeganiem instrukcji obsługi. Reklamacje wynikające z niewłaściwej instalacji lub użytkowania nie są objęte gwarancją. W przypadku wad produktu prosimy o pisemny kontakt z naszym działem obsługi klienta za pomocą formularza kontaktowego na naszej stronie internetowej, podając nazwę produktu, numer seryjny i zdjęcie tabliczki znamionowej:

Home Deluxe GmbH
Schanzeweg 2
32312 Lübbecke
Niemcy
Tel: +49 (0)5743 6181-0
www.home-deluxe-gmbh.de

W przypadku dalszych pytań prosimy o kontakt z naszym działem obsługi klienta za pośrednictwem formularza kontaktowego.

2. Informacje dotyczące instrukcji obsługi

2.1. Dostępność instrukcji obsługi

Instrukcja obsługi jest częścią produktu i powinna być przechowywana w całości i w bezpośrednim sąsiedztwie produktu.

2.2. Grupy docelowe instrukcji użytkowania

Instrukcje użytkowania muszą być przeczytane i przestrzegane przez każdą osobę zaangażowaną w jedną z poniższych czynności lub zastosowań:

- Rozpakowywanie
- Montaż / instalacja
- Uruchomienie / obsługa
- Konserwacja / kontrola / pielęgnacja
- Rozwiązywanie problemów / naprawa
- Usuwanie odpadów

2.3. Informacje na temat tłumaczenia

Oryginalna instrukcja obsługi została napisana w języku niemieckim. Każdy inny dostępny język jest tłumaczeniem wersji niemieckiej.

2.4. Wyjaśnienie symboli

Symbol	Wyjaśnienie symboli
	**OSTRZEŻENIE** Symbol wskazuje na możliwe zagrożenia, które mogą prowadzić do śmierci lub poważnych obrażeń. Przed wykonaniem odpowiedniego kroku instalacji lub zastosowania należy zapoznać się z odpowiednią uwagą.
	**INFO** Symbol zawiera ważne informacje i wskazuje uszkodzenia materiału. Należy ich przestrzegać przed wykonaniem odpowiedniego kroku instalacji lub zastosowania, aby zrozumieć problemy i uniknąć uszkodzeń.
	**Oznakowanie CE** Symbol deklaruje zgodność produktu z obowiązującymi wymogami Wspólnoty Europejskiej. Aktualna deklaracja zgodności jest dostępna na żądanie w Home Deluxe GmbH.
	**Postępuj zgodnie z instrukcjami użytkowania** Symbol wskazuje, że należy zapoznać się z instrukcją obsługi.
	**Przeczytaj instrukcję obsługi** Symbol wskazuje, że przed użyciem produktu należy uważnie przeczytać instrukcję obsługi.
	**Zakaz zakrywania** Symbol ten oznacza, że zabronione jest umieszczanie czegokolwiek na danym przedmiocie lub zakrywanie go.

Symbol	Wyjaśnienie symboli
	**Utylizacja urządzeń elektrycznych i elektronicznych** Urządzeń elektrycznych i elektronicznych nie wolno wyrzucać razem z odpadami domowymi!
	**Klasa ochrony I** Symbol wskazuje, że wszystkie przewodzące części obudowy urządzenia muszą być podłączone do systemu przewodów ochronnych stałej instalacji elektrycznej. Jest to uziemienie ochronne. W przypadku wystąpienia prądu zwarciowego obwód jest odłączany przez bezpiecznik.
	**Prąd przemienny** Symbol wskazuje, że produkt jest zasilany prądem zmiennym.

2.5. Ogólne informacje dotyczące instrukcji obsługi

Niniejsza instrukcja obsługi dotyczy zewnętrznej sauny beczkowej LAHTI XL. Zawiera ona ważne informacje dotyczące instalacji, obsługi, konserwacji i czyszczenia. Przed rozpoczęciem użytkowania produktu należy dokładnie zapoznać się z instrukcją obsługi, w szczególności z instrukcjami dotyczącymi bezpieczeństwa; instrukcję obsługi należy przechowywać w bezpiecznym miejscu. Produkt należy użytkować wyłącznie w sposób opisany w niniejszej instrukcji obsługi, aby zapobiec przypadkowym obrażeniom lub uszkodzeniom. W przypadku przekazania produktu osobie trzeciej należy również przekazać niniejszą instrukcję obsługi.

2.6. Przeznaczenie

Sauna jest wysokiej jakości, trwała i przeznaczona lub odpowiednia wyłącznie do użytku prywatnego w rozsądnym i zwyczajowym zakresie. Ponadto nasz produkt nie jest przeznaczony do użytku komercyjnego.

Produkt jest sauną do użytku na zewnątrz i jest przeznaczony wyłącznie do saun dla maksymalnie 6 osób.

Produktu należy używać wyłącznie w sposób opisany w niniejszej instrukcji obsługi. Każde inne użycie jest uważane za nieprawidłowe i może skutkować uszkodzeniem mienia lub obrażeniami ciała. Producent nie ponosi odpowiedzialności za szkody spowodowane niewłaściwym lub nieprawidłowym użytkowaniem.

2.7. Ogólne instrukcje bezpieczeństwa

Ogólne ostrzeżenia o zagrożeniach



- Nieprawidłowa obsługa może prowadzić do poważnych obrażeń ciała i szkód materialnych. Z tego powodu montaż, instalacja, uruchomienie, rozwiązywanie problemów, konserwacja i naprawy mogą być wykonywane wyłącznie przez wykwalifikowane osoby.
- Produkt należy instalować **tylko** wtedy, gdy zakres dostawy jest kompletny i w idealnym stanie.
- Należy upewnić się, że wszystkie części są nieuszkodzone i prawidłowo zamontowane. Nieprawidłowy montaż grozi obrażeniami. Uszkodzone części mogą mieć wpływ na bezpieczeństwo i działanie.
- Produkt należy umieszczać wyłącznie na bezpiecznej, równej i twardej powierzchni.
- Nie należy wprowadzać żadnych zmian w produkcie
- Sprawdzaj mocowanie w regularnych odstępach czasu.

Niebezpieczeństwo dla dzieci



- Dzieci należy trzymać z dala od materiałów opakowaniowych. Istnieje ryzyko uduszenia!
- Dzieciom nie wolno bawić się w produkcie ani na nim.
- Nie należy umieszczać produktu bezpośrednio lub w bezpośrednim sąsiedztwie placu zabaw.

- Czyszczenie i konserwacja nie mogą być wykonywane przez dzieci bez nadzoru.

Ryzyko obrażeń

Niewłaściwe obchodzenie się z produktem może prowadzić do obrażeń.



- Nie należy wprowadzać żadnych zmian konstrukcyjnych w produkcie. Wszelkie modyfikacje muszą być autoryzowane przez producenta i przeprowadzane zgodnie z jego instrukcjami.
- Aby uniknąć poparzeń lub porażenia prądem, należy upewnić się, że żadne metalowe przedmioty lub narzędzia nie mają kontaktu z elementami grzejnymi.
- Aby uniknąć ryzyka porażenia prądem elektrycznym, wszystkie instalacje i związane z nimi prace konserwacyjne muszą być wykonywane przez wykwalifikowanego elektryka.
- Jeśli przewód zasilający jest uszkodzony, należy wyłączyć produkt z eksploatacji do czasu wymiany przewodu zasilającego przez producenta, dział obsługi klienta lub wykwalifikowanego elektryka.

Ryzyko uszkodzenia



- Niewłaściwe obchodzenie się z produktem może prowadzić do jego uszkodzenia.
- Naprawy i konserwacja instalacji elektrycznej mogą być wykonywane wyłącznie przez wykwalifikowanego elektryka.

Zagrożenie wybuchem



- W przypadku pożaru należy natychmiast powiadomić straż pożarną i upewnić się, że nikt nie przebywa w saunie.
- **Przestroga:** Wewnątrz produktu nie należy przechowywać substancji łatwopalnych, palnych lub wybuchowych. Wysoce łatwopalne substancje mogą się zapalić.

3. Cechy produktu

3.1. Dane techniczne

Sauna	
Materiał	Drewno świerkowe
Wymiary zewnętrzne (szer. x wys. x gł.)	195 x 192 x 220 cm
Wymiary wewnętrzne (szer. x wys. x gł.)	185 x 177 x 194 cm
Grubość ścianki	38 mm
Siedzisko (szer. x gł.)	ok. 194 x 48 cm
Masa brutto	515 kg
Działanie sauny	maks. 6 osób
Kąt otwarcia drzwi	90°
Materiał drzwi	ESG (bezpieczne szkło hartowane)

Piec do sauny	
Napięcie zasilania	380-415 V AC
Częstotliwość	50-60 Hz
Piec do sauny	8 kW
Klasa ochrony	IPX4[1)]
Głębokość	300 mm
Szerokość	400 mm
Wysokość	530 mm
Temperatura	maks. 80-100°C

1) IPX4: ochrona przed bryzgami wody

4. Zakres dostawy

W momencie dostawy należy sprawdzić opakowanie pod kątem uszkodzeń zewnętrznych. Ponadto, natychmiast po rozpakowaniu należy sprawdzić, czy zakres dostawy jest kompletny oraz czy produkt i wszystkie jego komponenty są w idealnym, nieuszkodzonym stanie. Produkt należy montować wyłącznie wtedy, gdy zakres dostawy jest kompletny i nieuszkodzony.

Żarówka LED nie wchodzi w zakres dostawy. Żarówkę LED E27 należy kupić u sprzedawcy.

Należy zanotować numer seryjny modułu sterującego, ponieważ będzie on wymagany w przypadku naprawy lub zamawiania części zamiennych.

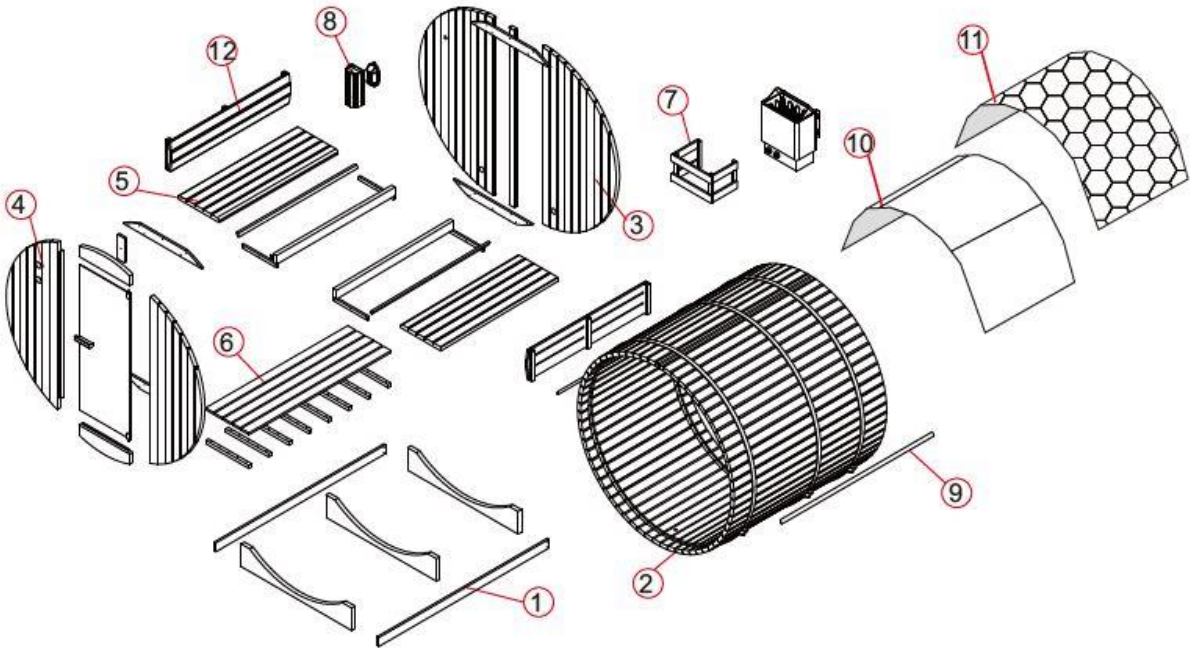

Poszczególne części sauny

1.1		(1306 x 230 x 40 mm) x3	**4.3**		(600 x 163 x 40 mm) x1
1.2		(1892 x 90 x 20 mm) x2	**4.4**		(1703 x 613 x 40 mm) x1
2.1	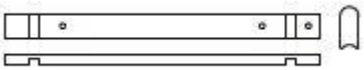	(2200 x 89 x 38 mm) x1	**4.5**	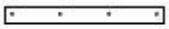	(410 x 33 x 20 mm) x2
2.2	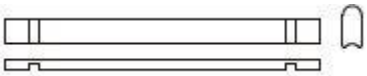	(2200 x 89 x 38 mm) x62	**4.6**	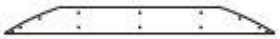	(932 x 90 x 20 mm) x2
2.3	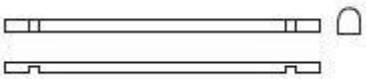	(2200 x 40 x 38 mm) x1	**4.7**		(1485 x 592 x 6 mm) x1
2.4	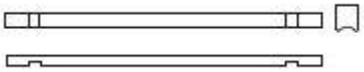	(2200 s 40 x 38 mm) x1	**4.8**	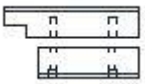	(40 x 40 x 180 mm) x1 (40 x 40 x 135 mm) x1
2.5	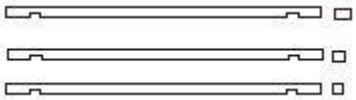	(2200 x 30 x 38 mm) x1 (2200 x 20 x 38 mm) x1 (2200 x 10 x 38 mm) x1	**4.9**	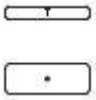	(250 x 90 x 20 mm) x1
3.1	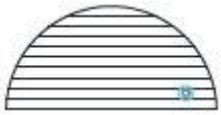	(1805 x 868 x 40 mm) x1	**5.1**	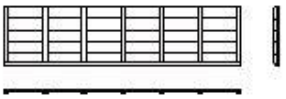	(1935 x 475 x 38 mm) x2
3.2	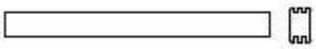	(1806 x 90 x 40 mm) x1	**5.2**	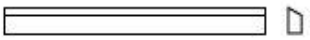	(1935 x 38 x 20 mm) x2
3.3		(1805 x 868 x 40 mm) x1	**5.3**	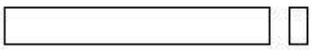	(1935 x 90 x 38 mm) x2
3.4		(932 x 90 x 20 mm) x2	**6.1**		(1738 x 90 x 20 mm) x5
3.5	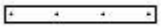	(410 x 33 x 20 mm) x2	**6.2**		(510 x 33 x 33 mm) x8
4.1		(1703 x 603 x40 mm) x1	**7.1**	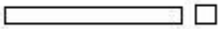	(450 x 33 x 33 mm) x4
4.2		(600 x 163 x 40 mm) x1	**7.2**	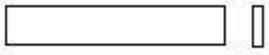	(520 x 90 x 20 mm) x2

7.3	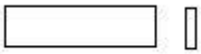	(340 x 90 x 20 mm) x4	**13**		(140 x 258 x 254 mm) x1
8	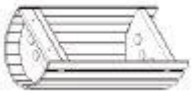	(300 x 142 x 105 mm) x1	**14**		(415 x 90 x 40 mm) x1
9	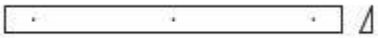	(2200 x 40 x 20 mm) x2	**15**		(289 x 65 x 38 mm) x1
10	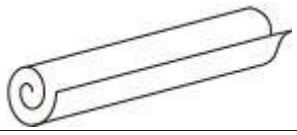	(1000 x 2200 mm) x3	**16**		(400 x 300 x 580 mm) x1
11.1	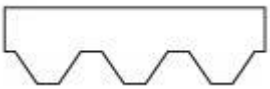	(1010 x 320 mm) x46	**17**		(Φ 100 x 15 mm) x1
11.2	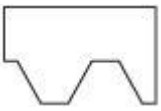	(505 x 320 mm) x 14	**18**		(lampa do sauny) x1
12	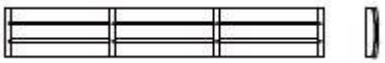	(1935 x 300 x 70 mm) x2			

Materiał montażowy

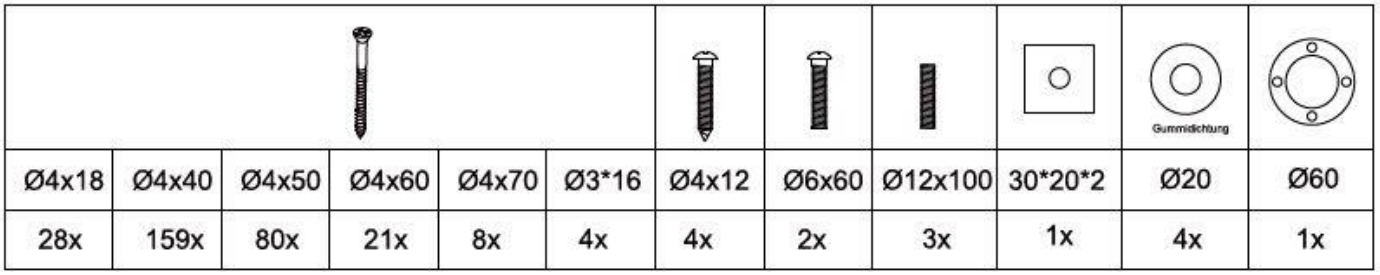

Ø4x18	Ø4x40	Ø4x50	Ø4x60	Ø4x70	Ø3*16	Ø4x12	Ø6x60	Ø12x100	30*20*2	Ø20	Ø60
28x	159x	80x	21x	8x	4x	4x	2x	3x	1x	4x	1x

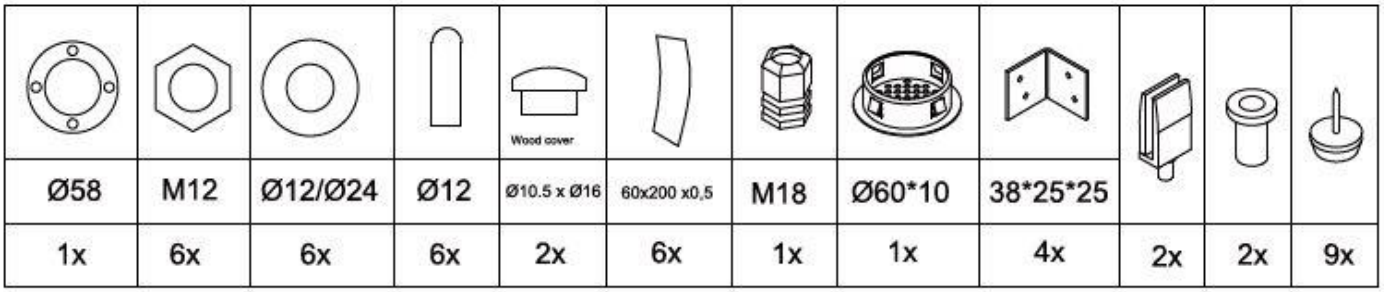

Ø58	M12	Ø12/Ø24	Ø12	Ø10.5 x Ø16	60x200 x0,5	M18	Ø60*10	38*25*25			
1x	6x	6x	6x	2x	6x	1x	1x	4x	2x	2x	9x

5. Instalacja sauny

Miejsce instalacji



Instalacja sauny może podlegać przepisom budowlanym. Zezwolenie na instalację może zostać cofnięte przez władze w przypadku naruszenia warunków instalacji.

- Przed instalacją należy skonsultować się z właściwym organem.
- Zgodność z obowiązującymi przepisami.
- Produkt należy zainstalować na równej, twardej powierzchni.
- Należy zachować bezpieczną odległość co najmniej 2 metrów od innych konstrukcji. Ułatwia to instalację i może uratować życie w przypadku pożaru.

Uwaga: Po instalacji należy pokryć zewnętrzną powierzchnię sauny dostępną w handlu bejcą do drewna i co roku sprawdzać powłokę; może być konieczne jej odnowienie.

Uwaga: Sprawdź pogłębienia i średnice otworów, aby uniknąć uszkodzenia drewna.

5.1. Instrukcje bezpieczeństwa

Należy uważnie przeczytać poniższe informacje dotyczące zdrowia i bezpieczeństwa.

Ryzyko obrażeń
Nieprawidłowa obsługa podczas instalacji może prowadzić do obrażeń



- Produkt zostanie dostarczony w kilku paczkach. Upewnij się, że paczki są otwierane od góry. Zachowaj ostrożność podczas otwierania paczek, ponieważ znajdują się w nich delikatne części i szkło.
- Produkt należy instalować **tylko** wtedy, gdy zakres dostawy jest kompletny i nieuszkodzony.
- Produkt należy umieszczać wyłącznie na bezpiecznej, równej i twardej powierzchni.
- Aby uniknąć obrażeń, do montażu produktu wymagane są co najmniej 3 osoby.
- Podczas montażu należy nosić odzież ochronną, taką jak obuwie ochronne i rękawice ochronne.
- Podczas montażu produktu należy trzymać dzieci z dala od miejsca montażu. Zakres dostawy zawiera małe części, które mogą zostać połknięte lub spowodować poważne obrażenia.
- **Chcielibyśmy podkreślić, że Home Deluxe GmbH nie ponosi żadnych kosztów instalacji lub usług ręcznych - takich jak koszty elektryka lub porównywalne koszty specjalistyczne.**

5.2. Struktura produktu

Produkt jest dostarczany w stanie rozmontowanym, a jego montaż wymaga pewnego wysiłku. Należy dokładnie przestrzegać instrukcji montażu. W przypadku nieprzestrzegania instrukcji nie można zagwarantować działania i bezpieczeństwa produktu.

Wymagane narzędzia

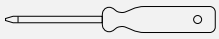	Śrubokręt		Taśma miernicza
	Wiertło kręte	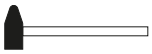	Młotek
	Klucz imbusowy		Nóż tnący
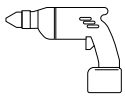	Wiertarka		Drabina
	Poziomica		Ołówek
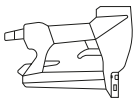	Tacker		

Przygotowanie do ustawienia sauny:

Produkt należy instalować **wyłącznie** na płaskiej, równej powierzchni. Dla lepszej stabilności i stabilności zalecamy wykonanie fundamentu lub podobnego elementu.

Krok 1: Montaż przedniej ściany

- Najpierw zamontuj panel przedni z wycięciem na drzwiczki, upewniając się, że otwory wentylacyjne znajdują się po właściwej stronie.
- Przykręć do przedniej ściany dwa uchwyty na siedziska ławki **4.5.**
- Przykręć dwa uchwyty podstawy i górnego elementu stabilizującego **4.6** do przedniej ściany**.**

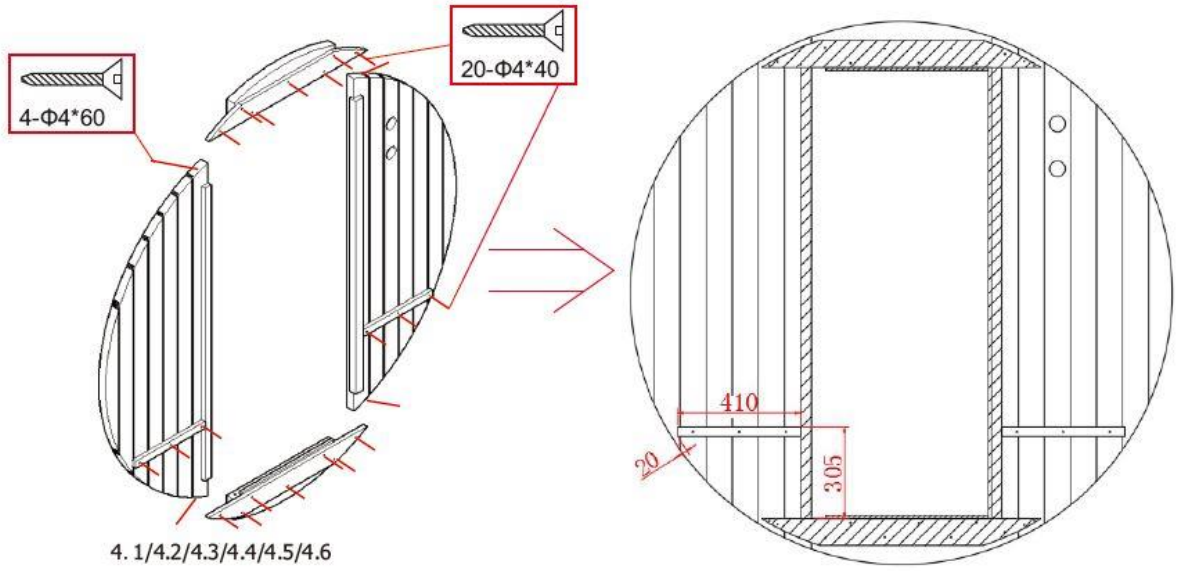

Krok 2: Montaż panelu tylnego

- Podczas przykręcania tylnego panelu należy zwrócić uwagę na położenie dwóch otworów świeżego powietrza. Trzeci górny otwór służy do wentylacji (**patrz oznaczenie powyżej**).
- Zamontuj dwie zaślepki dopływu świeżego powietrza z zewnątrz w tylnej ścianie.
- Przykręć dwa mocowania ławek siedzeń **3,5** do wewnętrznej strony tylnej ściany.
- Przykręć do tylnej ściany dwa uchwyty na podstawę i górną stabilizację **3.4.**

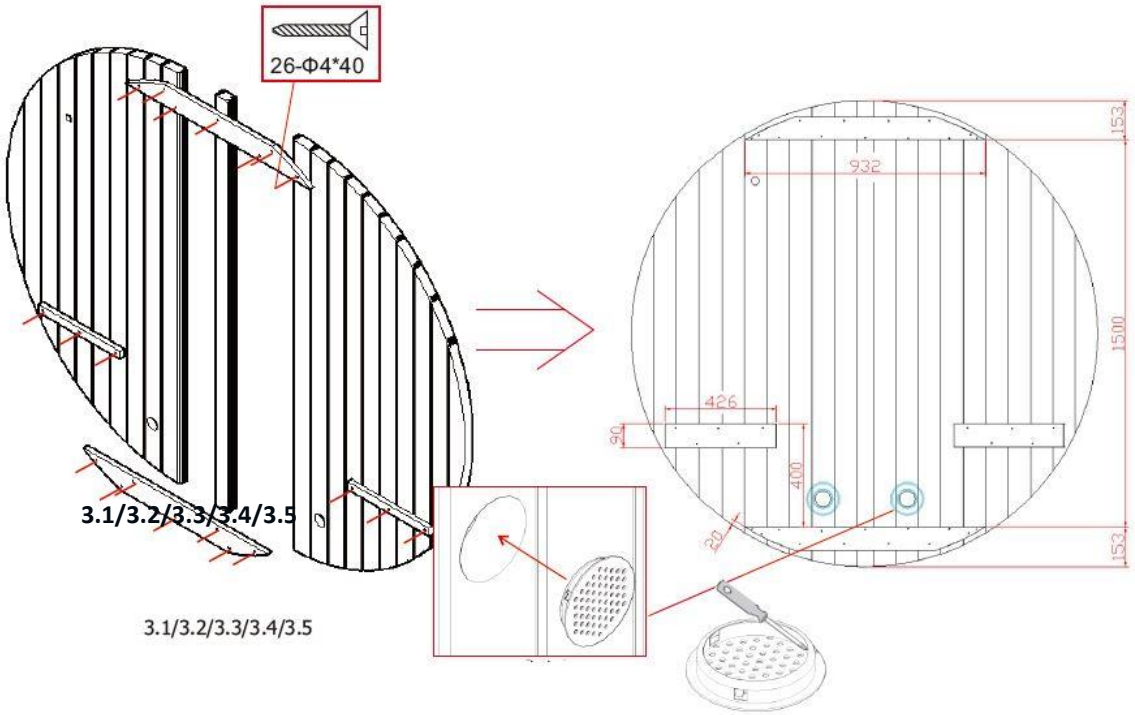

Krok 3: Montaż ramy podstawy

- Następnie skręć ramę, 3x wspornik **1.1** i 2x poprzeczkę **1.2** za pomocą 12x śrub, upewniając się, że rama

jest prostopadła.

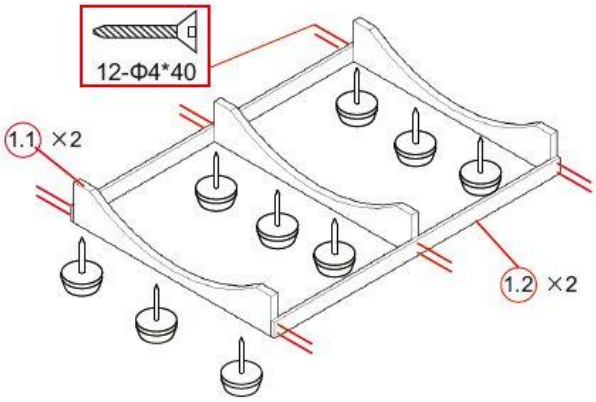

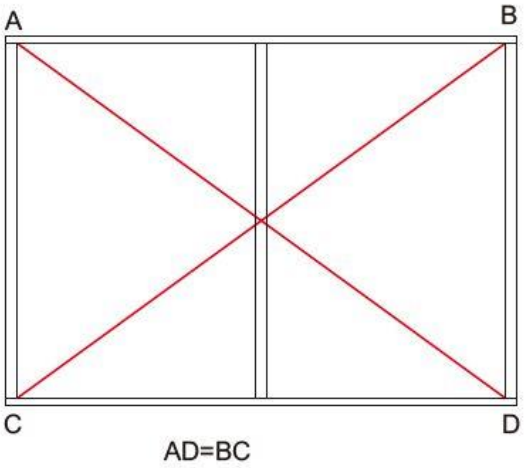

Krok 4: Montaż podstawy, panelu przedniego i tylnego

- Przykręć drewnianą listwę **2.1** na środku wsporników, wyrównaj drewnianą listwę, upewniając się, że dwa wywiercone otwory są skierowane w stronę tylnej ściany. (**Ważne**, wgłębienie w drewnie musi być skierowane do góry, w tym miejscu przednie i tylne panele są wkładane i montowane).
- Umieść 12 listew drewnianych **2.2** równomiernie, równo i blisko siebie na ramie i przykręć je tak, jak pokazano na rysunku.
- Umieść przedni i tylny panel w rowku drewnianych listew. Upewnij się, że są one ustawione pod kątem prostym i prostopadle do siebie (np. za pomocą poziomicy).

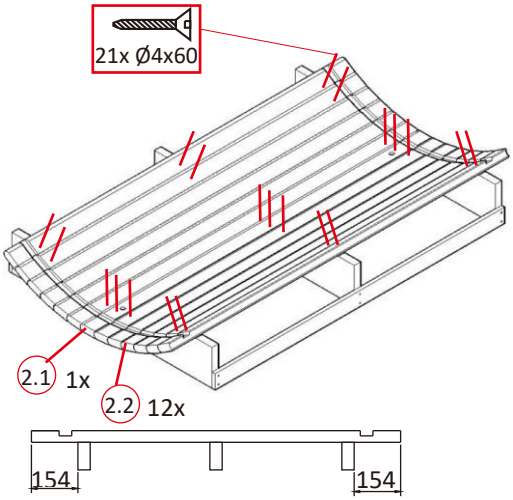

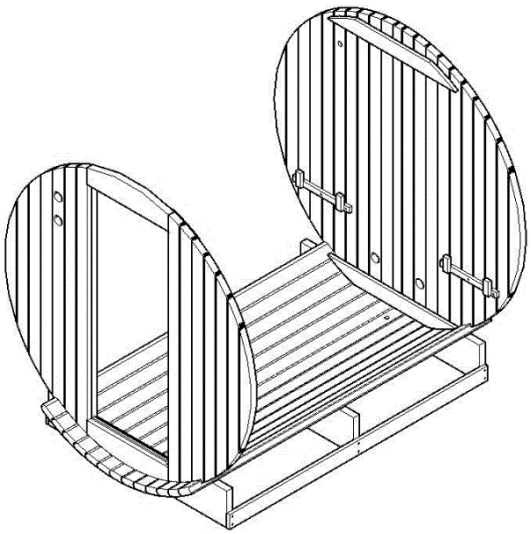

Krok 5: Montaż ściany zewnętrznej

- Umieść kolejne 32 listwy drewniane **2.2** z rowkiem w przedniej i tylnej ścianie, równomiernie, równo i blisko siebie, a następnie skręć je ze sobą, jak pokazano na rysunku.

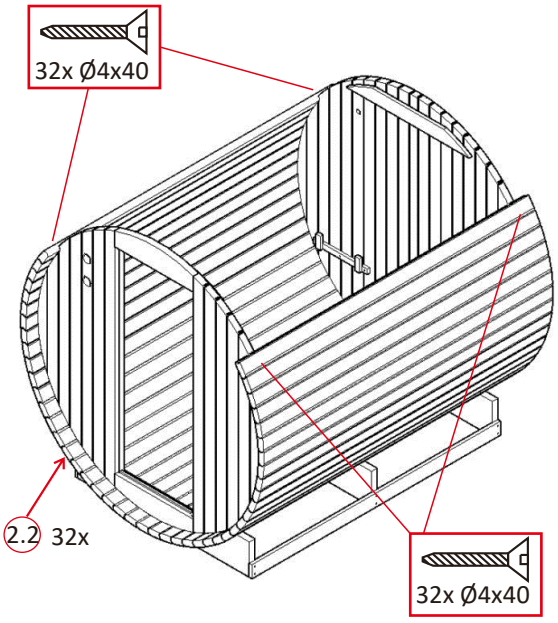

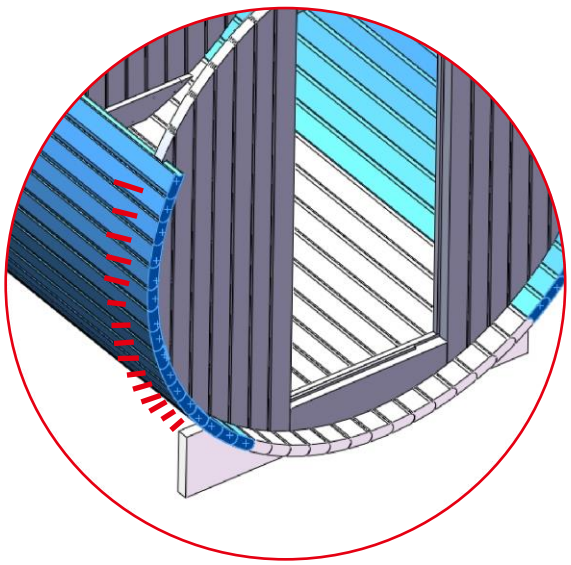

Krok 6: Montaż ściany zewnętrznej

- Umieść kolejne 17 listew drewnianych **2.2** z rowkiem w przedniej i tylnej ścianie, równomiernie, równo i blisko siebie, jak pokazano poniżej.

  Uwaga: Drewno jest naturalnym materiałem, który jest narażony na wpływy środowiska, więc mogą wystąpić zmiany. Jeśli odstęp między drewnianymi listwami **2.3** i **2.4** jest zbyt duży, można użyć drewnianych listew **2.5**. Zwykle drewniane listwy stanowią jedynie rezerwę.

- Umieść drewniane listwy **2.3, 2.4 i 2.5** (patrz poniżej) w górnej środkowej części z rowkiem w przedniej i tylnej ścianie.

  Wskazówka: Do wstępnego naprężenia sauny zalecamy dostępne w sprzedaży pasy napinające, które są bardziej elastyczne i mogą mocniej naprężyć produkt.

  Uwaga: Należy pamiętać, że przed zamontowaniem metalowych pasków napinających należy usunąć wcześniej zamontowane śruby łączące ścianę zewnętrzną ze ścianą tylną i przednią.

- Umieść 3x metalowe zaciski wokół produktu, zabezpieczenie musi być umieszczone pod złączem, włóż śruby przez otwory i przykręć nakrętki. Następnie dokręć metalowe zaciski za pomocą odpowiedniego narzędzia. Na koniec umieść zaślepki na gwincie.
  (Jeśli używane są paski napinające, można je teraz ponownie usunąć).

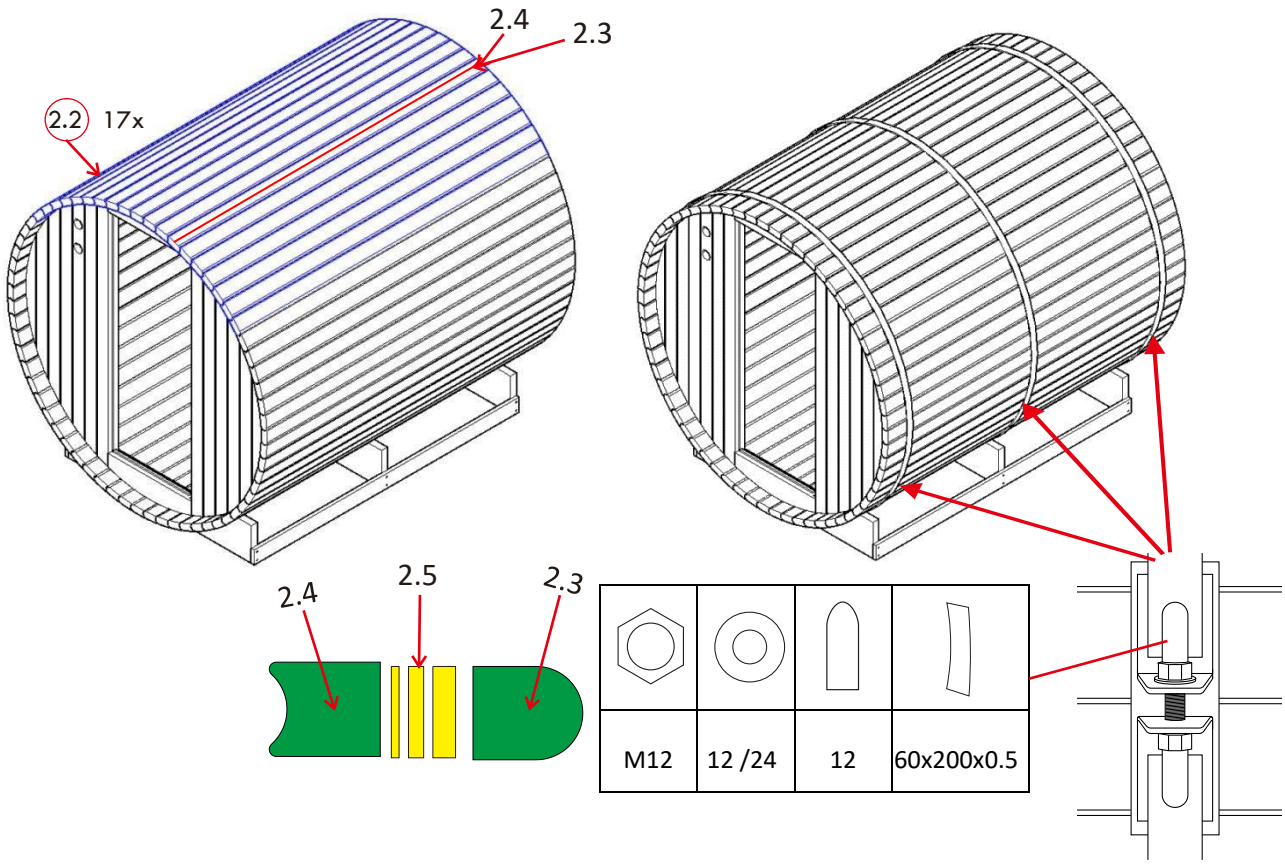

Krok 7: Montaż podłogi

- Przykręć 3x drewnianą rozpórkę **6.2** do podłogi **6.1** od dołu.
- Umieść podłogę z drewnianymi rozpórkami skierowanymi w dół w produkcie i wypoziomuj ją poziomo (np. za pomocą poziomicy).

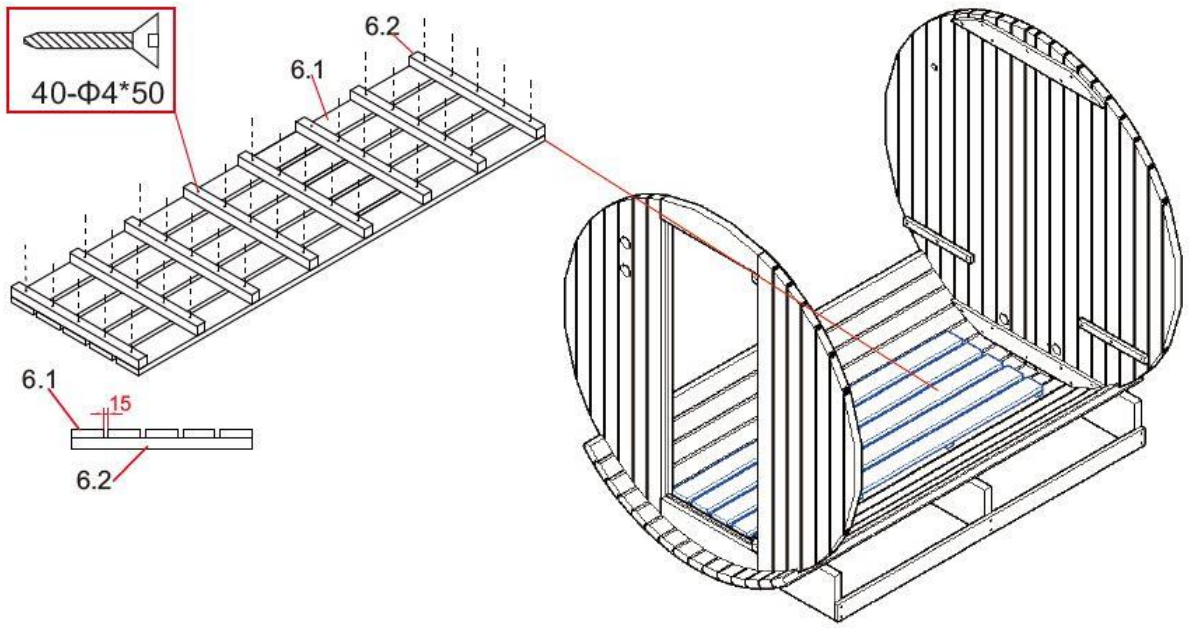

Krok 8: Montaż ławek

- Przykręć 4x drewniane wsporniki **5.2** po lewej i prawej stronie mocowania ławki**.**
- Umieść ławki **5.1** na uchwytach.

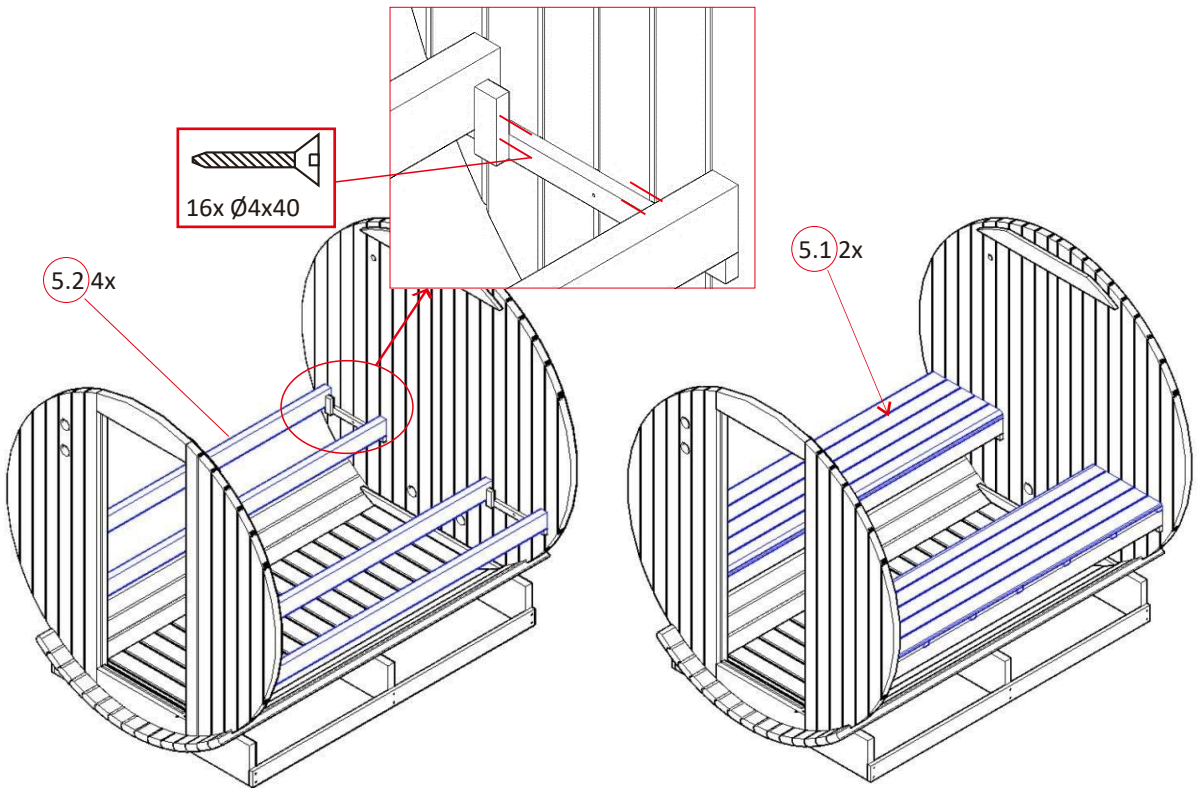

Krok 9: Instalacja pieca do sauny

- Zamontuj piec do sauny na wsporniku za pomocą dostarczonego materiału montażowego. W tym celu należy ustawić piec w pozycji pionowej (**patrz rozdział "Instalacja i podłączenie elektryczne"**).
- Ściana za grzejnikiem nie może być pokryta materiałami takimi jak azbest lub płyty Eternit itp., ponieważ tego typu osłony mogą powodować wysokie temperatury i ryzyko poparzeń.
- Do wykonania sufitów i ścian należy użyć odpowiednich materiałów.

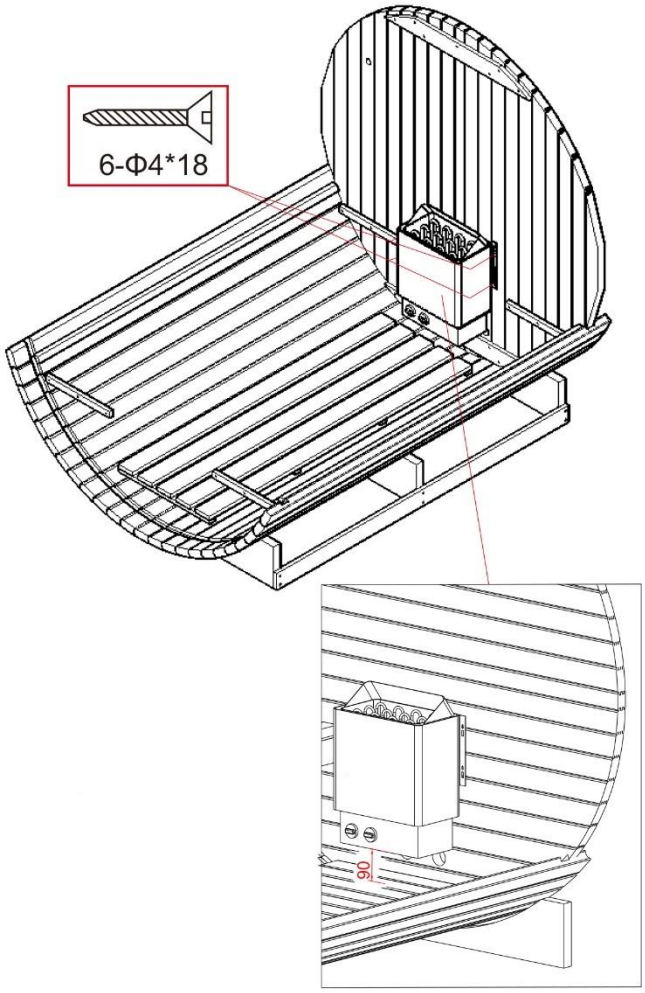

Uwaga: Piec do sauny **musi być** zainstalowany w odległości 90 mm od podłogi na tylnej ścianie.

Krok 10: Montaż kratki ochronnej i podłączenie elektryczne pieca do sauny

- Podłącz piec do sauny do zasilania. Podłączenie elektryczne pieca do sauny może być wykonane **wyłącznie** przez wykwalifikowanego elektryka, z uwzględnieniem aktualnych, obowiązujących przepisów bezpieczeństwa elektrycznego (**patrz rozdział "Piec do sauny model: SCA-80"**).
- Po podłączeniu elektrycznym można zamontować kratkę ochronną wokół pieca.
- Skręć ze sobą elementy kratki ochronnej **7.1, 7.2 i 7.3.**

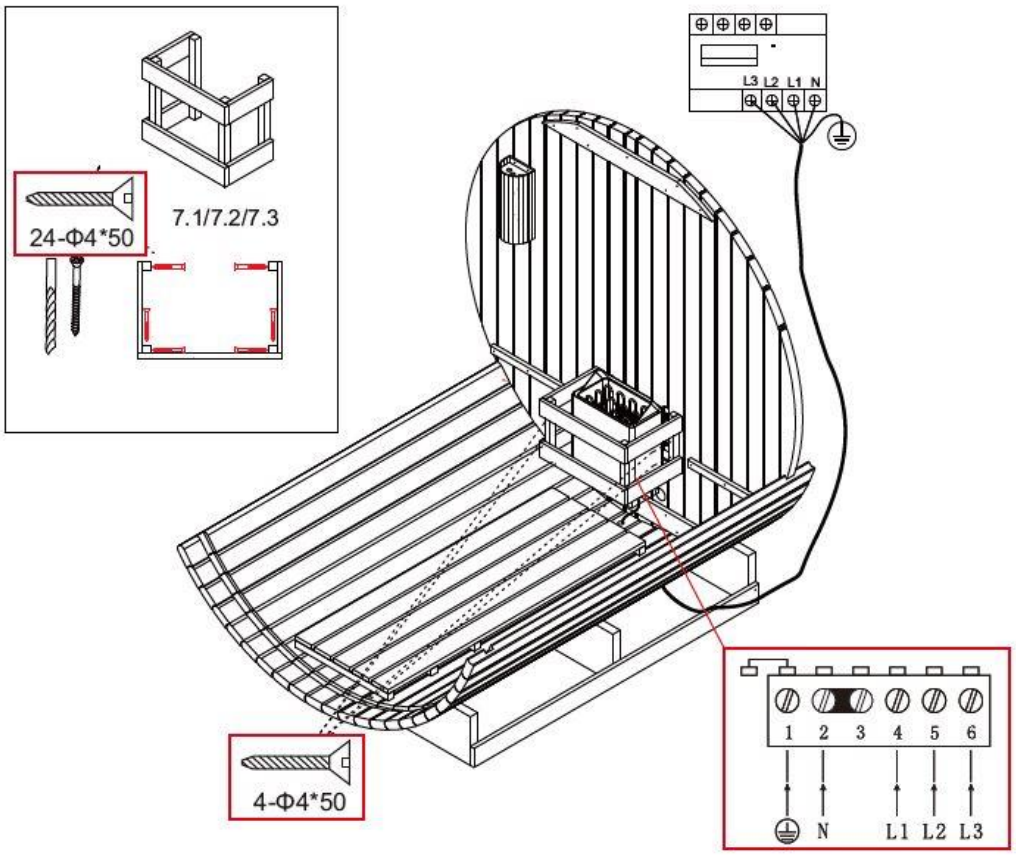

Krok 11: Montaż oparcia ławki i lampy

- Zamontuj oba oparcia ławek w saunie za pomocą 8 śrub każda.
- Zainstaluj lampę w piecu do sauny, jak pokazano poniżej; może to wykonać wyłącznie wykwalifikowany elektryk (**patrz rozdział "Instalacja i podłączenie elektryczne"**).

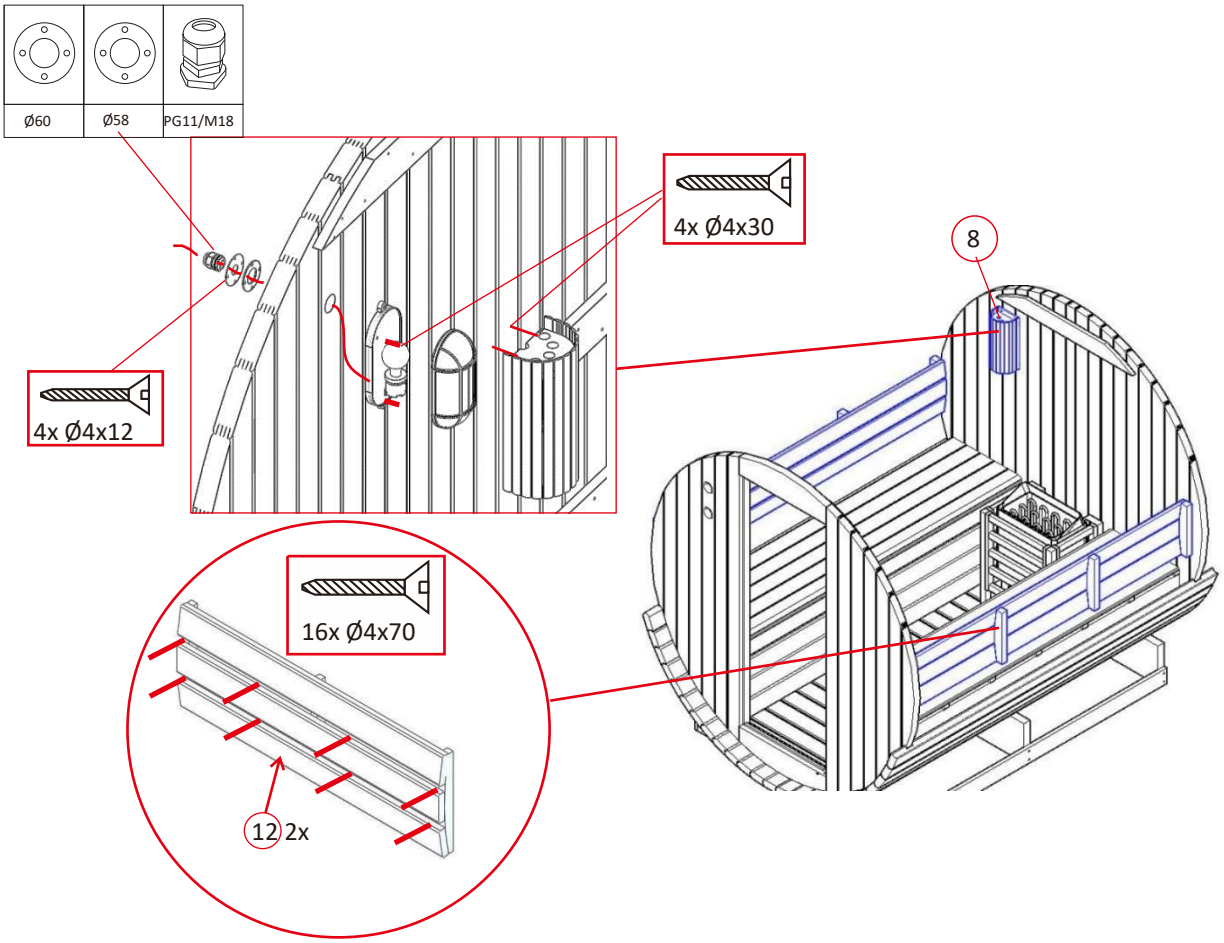

Krok 12: Montaż otworu wentylacyjnego i szklanych drzwiczek

- Na przedniej ścianie sauny zamontować drewniany **4.9** do otwierania i zamykania wentylacji od wewnątrz.
- Zamontuj metalową płytkę magnetyczną na zewnętrznej stronie przedniej ściany sauny.
- Zamontuj uchwyt **4.8** i zawiasy do szklanych drzwi **4.7**, jak pokazano poniżej.
- Zamontuj szklane drzwi w przedniej ścianie sauny przy pomocy 2 osób i zamocuj zawiasy.
- Przykręcić 2x drewniane listwy **9** do boku produktu poziomo na wysokości 1000 mm od zewnątrz.
- Umieścić folię izolacyjną nad produktem, bez pęcherzyków powietrza i zagięć, równo z drewnianą listwą **9**. Nadmiar folii można usunąć za pomocą noża.

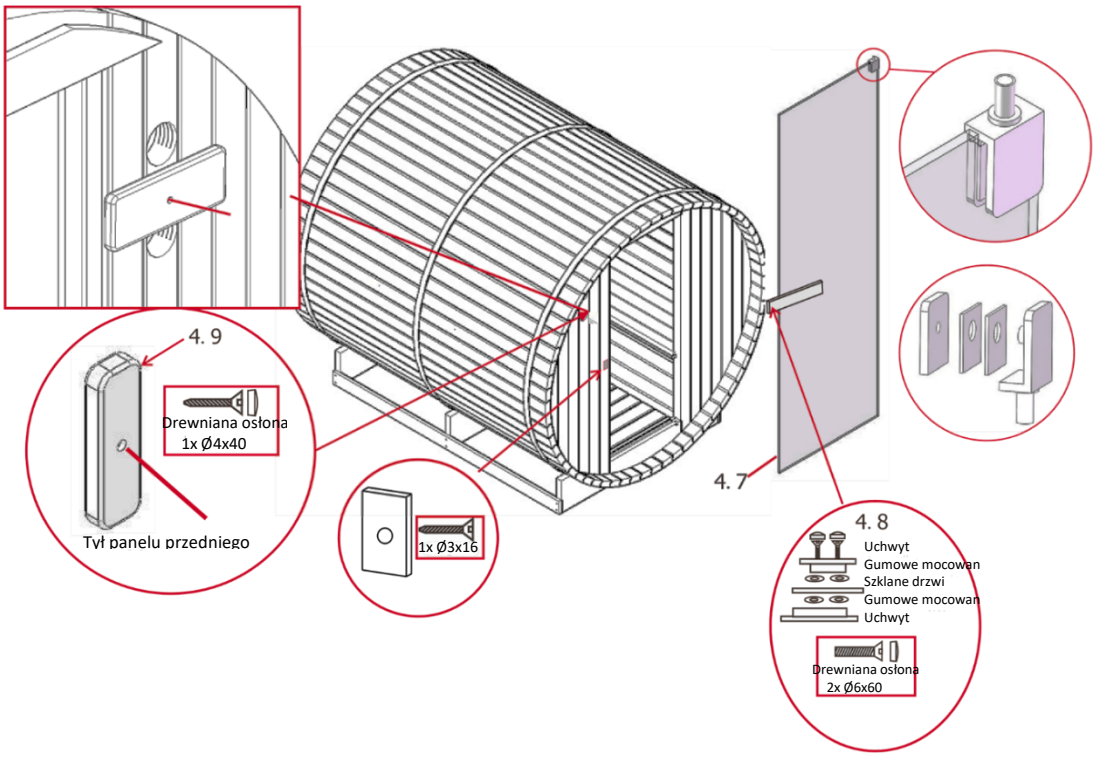

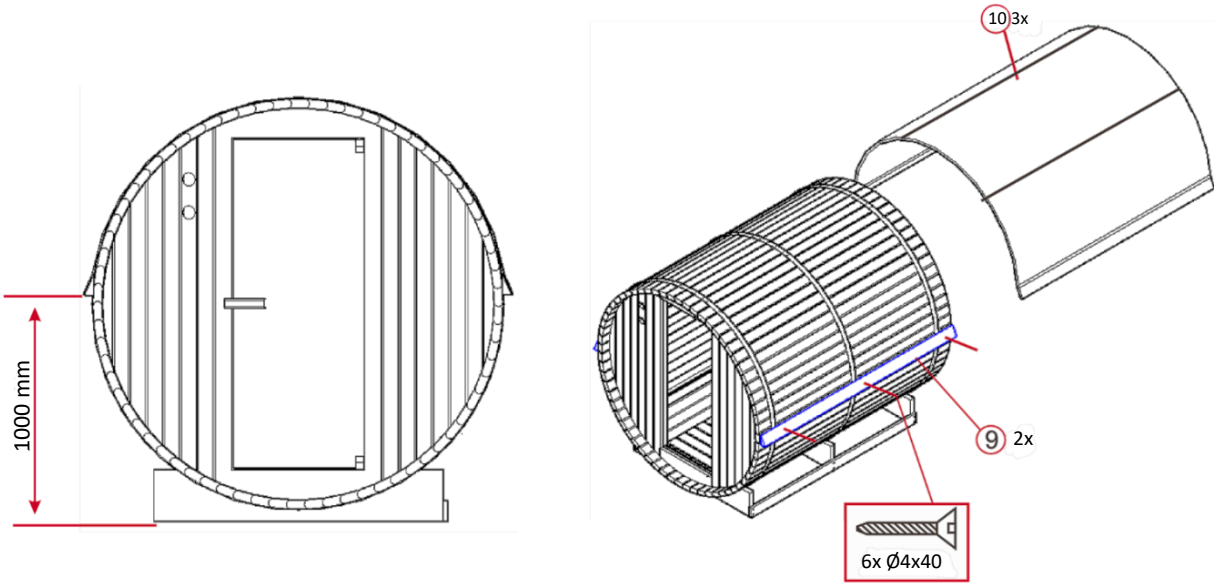

Krok 13: Montaż folii dachowej

- Najpierw należy całkowicie rozpakować folię dachową.
- Rozłóż folię dachową na dachu.
- Mocno rozłóż folię na końcu, aby nie tworzyły się pęcherzyki powietrza.
- Upewnij się, że czarna warstwa znajduje się na zewnątrz.
- **Uwaga:** Najpierw należy odkleić jedną stronę folii i przykleić ją do dachu. Po zakończeniu tego etapu można usunąć folię zewnętrzną i zamontować gonty dachowe.









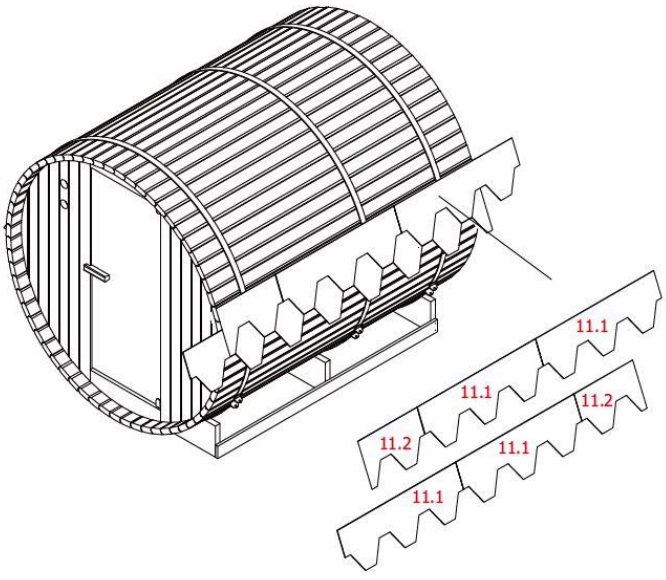

Krok 14: Montaż gontów:

- Podczas układania gontów przednią ścianę sauny należy rozpocząć od obu stron, tak aby stykały się one pośrodku.
- Przymocuj pierwsze gonty do drewnianej łaty **9** tak, aby trójkąty lekko wystawały.
- Najlepszym sposobem mocowania gontów jest użycie zszywacza.
- Następny rząd gontów musi nieco zachodzić na siebie.
- Powtórz te czynności dla pozostałych gontów. Wystające gonty można usunąć za pomocą noża.

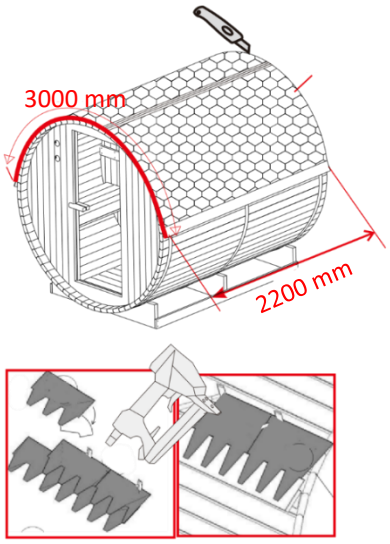

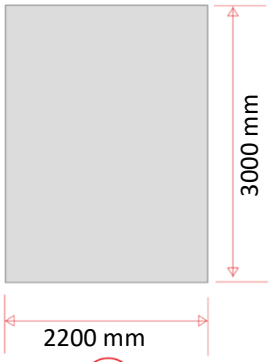

1

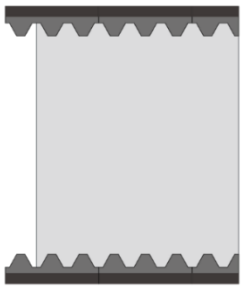

2 6 sztuk

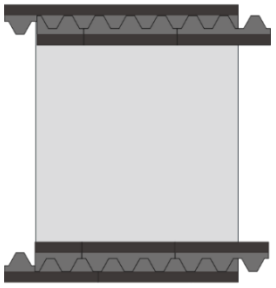

3 12 sztuk

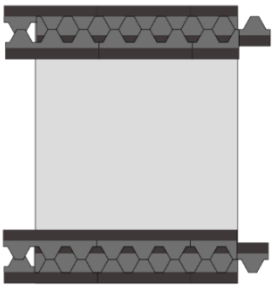

4 18 sztuk

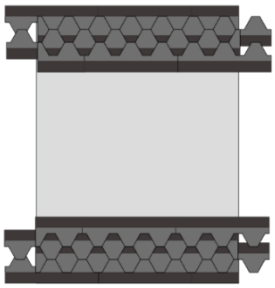

5 24 sztuki

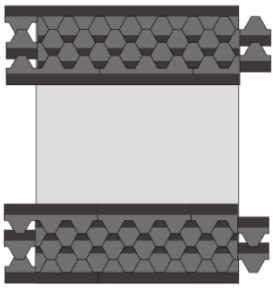

6 30 sztuk

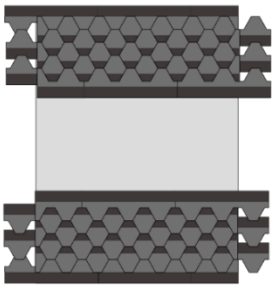

7 36 sztuk

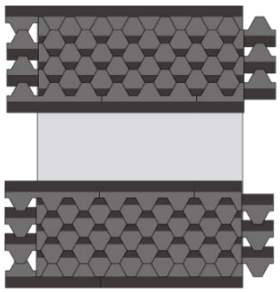

8 42 sztuki

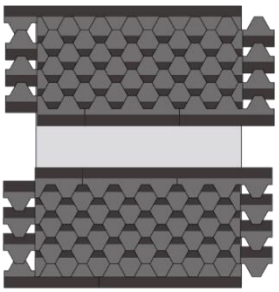

9 48 sztuk

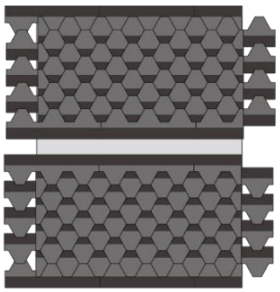

10 54 sztuki

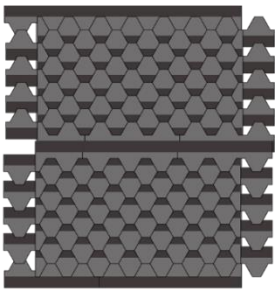

11 60 sztuk

5.3. Piec do sauny model: SCA-80

Informacje ogólne

Niniejsza instrukcja dotyczy pieca do sauny. Zawiera ona ważne informacje dotyczące instalacji, obsługi i użytkowania. Przed przystąpieniem do instalacji i obsługi pieca do sauny należy uważnie przeczytać instrukcję, zwłaszcza instrukcję bezpieczeństwa i obsługi, i przechowywać ją w bezpiecznym miejscu. Z pieca do sauny należy korzystać wyłącznie w sposób opisany w niniejszej instrukcji, aby zapobiec przypadkowym obrażeniom lub uszkodzeniom. Jeśli piec do sauny zostanie przekazany osobie trzeciej, należy również przekazać niniejszą instrukcję.

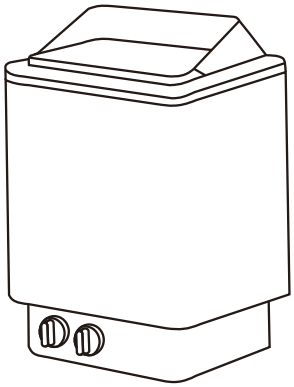

5.4. Instrukcje bezpieczeństwa

Ryzyko obrażeń

Nieprawidłowa obsługa pieca do sauny może prowadzić do obrażeń.



- Piec do sauny należy instalować **tylko** wtedy, gdy zakres dostawy jest kompletny i nieuszkodzony.
- Ryzyko porażenia prądem: Prace instalacyjne i konserwacyjne przy piecu do sauny **muszą być wykonywane** przez wykwalifikowanego elektryka.
- **Zagrożenie życia spowodowane napięciem elektrycznym**: Dotknięcie części znajdujących się pod napięciem stanowi bezpośrednie zagrożenie dla życia. Uszkodzenie izolacji lub poszczególnych komponentów może zagrażać życiu. -> W przypadku uszkodzenia izolacji należy natychmiast wyłączyć zasilanie i zlecić naprawę.
- Upewnij się, że piec do sauny jest wyłączony po użyciu i że zegar jest ustawiony dokładnie na "**0".**
- **Nie należy** przekręcać pokrętła timera, ponieważ może to spowodować, że piec do sauny nie wyłączy się i będzie kontynuował pracę bez limitu czasowego.
- Nie wolno rzucać kamieniami w saunie.
- Nie należy umieszczać kamieni pomiędzy elementami grzejnymi.
- Podczas układania kamieni w saunie należy unikać bezpośredniego nacisku na elementy grzejne.
- Podczas napełniania sauny duże kamienie należy umieścić na dole. Upewnij się, że nie są one umieszczone zbyt blisko siebie, aby powietrze mogło nadal cyrkulować.
- Usuń uszkodzone kamienie z pieca do sauny.
- Nie należy umieszczać zbyt wielu kamieni na piecu do sauny.
- Nie należy umieszczać żadnych przedmiotów na kamieniach sauny, należy zapewnić wentylację produktu.
- Nadmierna wilgoć może powodować nieprawidłowe działanie urządzeń elektrycznych.
- Nie należy polewać kamieni sauny zbyt dużą ilością wody, ponieważ może to doprowadzić do powstania zbyt gorącej pary wodnej.

- Pod piecem do sauny należy umieścić pojemnik odporny na wysoką temperaturę, aby zatrzymać wyciekającą wodę.

5.5. Instalacja i podłączenie elektryczne

Uwaga: Przed użyciem należy dokładnie i w całości przeczytać instrukcję montażu.

- Piec do sauny należy instalować **tylko** wtedy, gdy dostawa jest kompletna i nieuszkodzona.
- Upewnij się, że wszystkie komponenty są nieuszkodzone.

Uwaga

Aby uniknąć zwarcia lub zadziałania wtyczki RCD, zdecydowanie zalecamy podłączenie produktu do oddzielnego obwodu z bezpiecznikiem. Przeciążenie może wystąpić, jeśli kilka urządzeń elektrycznych jest jednocześnie podłączonych do tej samej linii lub jeśli używany jest przedłużacz. Należy przestrzegać tego zalecenia podczas instalacji wanny z hydromasażem, sauny lub kabiny na podczerwień. Więcej informacji można znaleźć w instrukcji montażu i danych technicznych.

Instalacja i podłączenie elektryczne pieca do sauny

Zamontować piec do sauny na ścianie przy użyciu materiału mocującego dostarczonego z piecem, zgodnie z minimalnymi bezpiecznymi odległościami i objętościami określonymi na rys. 1.

- Podłączenie elektryczne pieca do sauny może być wykonane **wyłącznie** przez wykwalifikowanego elektryka, z uwzględnieniem aktualnych, obowiązujących przepisów bezpieczeństwa elektrycznego.
- Piec można zainstalować na tylnej ścianie na minimalnej wysokości 90 mm.
- Ściana za grzejnikiem nie może być pokryta materiałami takimi jak płyty azbestowe lub eternitowe itp., ponieważ tego typu zabezpieczenia mogą powodować wysokie temperatury i ryzyko poparzeń.
- Sufity i ściany powinny być wykonane z odpowiednich materiałów.
- Rury sauny muszą być podłączone do naściennej skrzynki przyłączeniowej. Skrzynka przyłączeniowa powinna być bryzgoszczelna. Skrzynka przyłączeniowa musi być bryzgoszczelna i nie może być zainstalowana wyżej niż 500 mm nad podłogą.
- Przewód zasilający musi być wykonany z przewodu w izolacji gumowej REWE lub co najmniej równoważnego przewodu.

Schemat połączeń

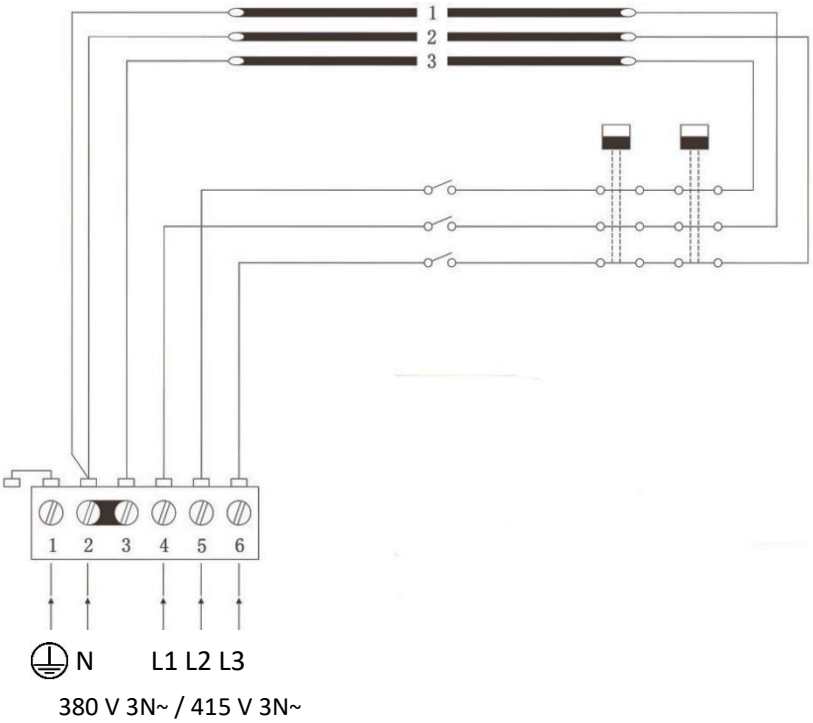

354SkSM 110A	Elementy grzejne
Moc KW	SEPC 64 2670 W
8.0	1, 2, 3

L1 L2 L3:	Podłączenie faz
N:	Przewód neutralny
⏚	Podłączenie uziemienia

Kratka ochronna

Podczas montażu kratki ochronnej na piecu do sauny należy przestrzegać minimalnych odległości.

Podłączanie lamp

Lampy do sauny można również podłączyć do skrzynki przyłączeniowej. Mogą one korzystać z kabla połączeniowego o takim samym przekroju jak piec do sauny.

Uwaga: Górne śruby muszą być mocno dokręcone, minimalna odległość między łbem śruby a ścianą musi wynosić 3 mm.

Instalacja pieca do sauny

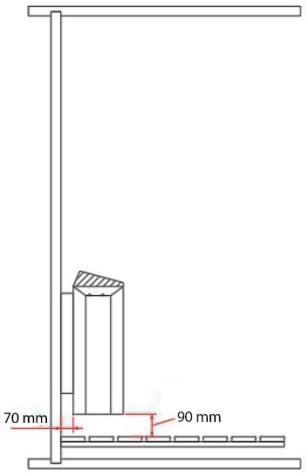

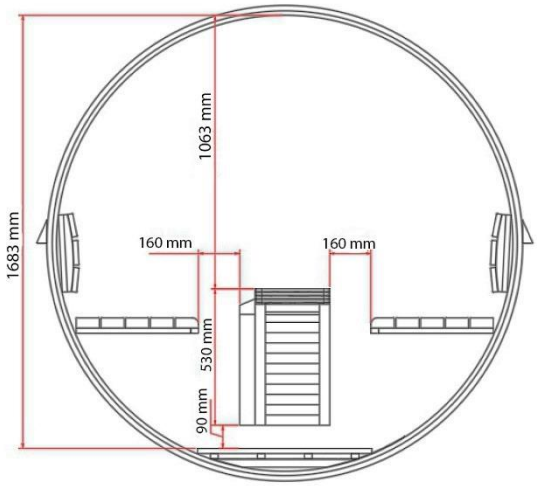

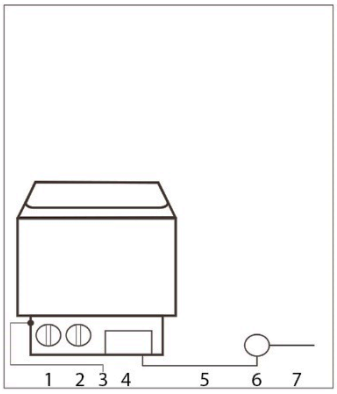

1 wyłącznik sieciowy
2 Termostat
3 Regulator temperatury
4 Kontrola
5 Kabel sieciowy
6 Skrzynka przyłączeniowa
7 Kabel połączeniowy

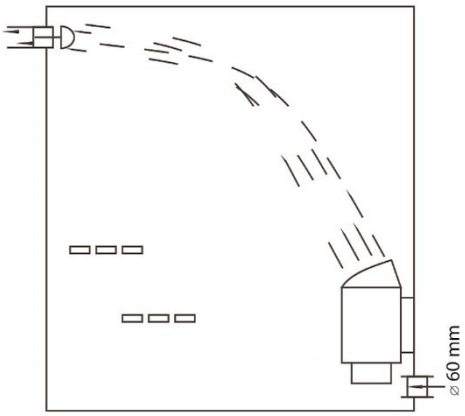

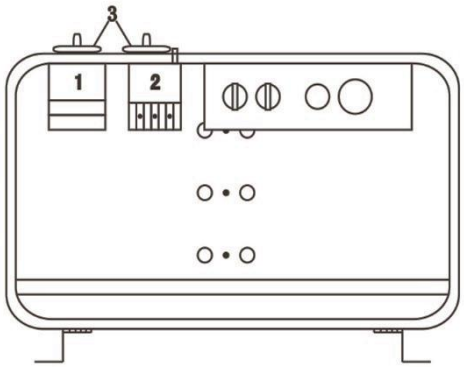

Model	Wydajność	Kabel do	
FK-80	KW	380 V 3 ph 415 V 3 ph mm^2	220 V 1 ph 240 V 1 ph mm^2
	8.0	5 x 2.5	3 x 10

6. Zastosowanie

6.1. Instrukcje bezpieczeństwa

Należy uważnie przeczytać poniższe informacje dotyczące zdrowia i bezpieczeństwa.

Ryzyko obrażeń

Nieprawidłowa obsługa podczas pracy może prowadzić do obrażeń



- Produkt nie może być zmieniany.
- Przed włączeniem grzejnika należy upewnić się, że na produkcie nie znajdują się żadne przedmioty i że znajdują się one w bezpiecznej odległości.
- Upewnij się, że timer jest ustawiony na "**0**" po opuszczeniu sauny.
- **Nie należy** przekręcać pokrętła timera, ponieważ może to spowodować, że piec do sauny nie wyłączy się i będzie kontynuował pracę bez limitu czasowego.
- Dzieci w wieku od 6 lat mogą korzystać z sauny wyłącznie pod nadzorem osoby dorosłej.
- Podczas uruchamiania produkt musi znajdować się pod stałym nadzorem.
- **Ryzyko poparzenia:** Trzymać z dala od rozgrzanych i gorących powierzchni. Nie dotykaj pieca do sauny, kamieni ani metalowych przedmiotów podczas nagrzewania i sesji w saunie.
- **Ryzyko poparzenia:** Trzymać w odległości co najmniej 30 cm od gorącego, rozgrzanego pieca **do sauny.**
- **Ryzyko poparzenia:** Nie polewaj kamieni sauny wodą, gdy ktoś znajduje się w bezpośrednim sąsiedztwie pieca do sauny. Gorąca woda może ochlapać użytkownika sauny.
- **Ryzyko poślizgnięcia się:** Podczas wchodzenia do sauny należy uważać na śliskie podłogi**.**
- Nie należy polewać kamieni w saunie zbyt dużą ilością wody, ponieważ może to doprowadzić do powstania zbyt gorącej pary wodnej. Nie rzucaj kamieniami do sauny.
- Nie należy umieszczać kamieni pomiędzy elementami grzejnymi.
- Podczas układania kamieni w saunie należy unikać bezpośredniego nacisku na elementy grzejne.
- Podczas napełniania sauny duże kamienie należy umieścić na dole. Upewnij się, że nie są one umieszczone zbyt blisko siebie, aby powietrze mogło nadal cyrkulować.
- Usuń uszkodzone kamienie z pieca do sauny.
- Nie należy umieszczać zbyt wielu kamieni na piecu do sauny.
- Nie należy umieszczać żadnych przedmiotów na kamieniach sauny, należy zapewnić wentylację produktu.
- Sesja w saunie może powodować problemy medyczne u osób korzystających z sauny. Następujące grupy osób powinny wcześniej skonsultować się z lekarzem:
  Kobiety w ciąży, z chorobami serca, wysokim ciśnieniem krwi, problemami z krążeniem, po zażyciu leków, z cukrzycą, w przypadku złego samopoczucia
- Sesja w saunie nie powinna trwać dłużej niż pół godziny. Zbyt długa sesja w saunie może prowadzić do przyspieszonego bicia serca, lekkiego bólu serca, uczucia osłabienia lub zawrotów głowy. Jeśli wystąpią powyższe objawy, sesję w saunie należy natychmiast zakończyć.
- Długotrwałe przebywanie w gorącej saunie może spowodować wzrost temperatury krwi, co może mieć negatywny wpływ na organizm.
- Nie wchodź do gorącej sauny po spożyciu alkoholu.
- Nie należy spać w gorącej saunie.
- Nie należy przechowywać butelek ze środkiem infuzyjnym w saunie.
- Po saunie należy wypić trochę płynów.

- W razie potrzeby należy chłodzić skórę.

Ryzyko uszkodzenia



- Przed każdym użyciem i w regularnych odstępach czasu należy sprawdzać wszystkie mocowania produktu pod kątem widocznych uszkodzeń. Szczególną uwagę należy zwrócić na elementy nośne. W przypadku zmian materiałowych lub uszkodzeń należy wyłączyć produkt z eksploatacji. Skontaktować się z działem obsługi klienta producenta w celu uzyskania dalszych instrukcji i, w razie potrzeby, części zamiennych.
- Nie należy wciskać kamieni pomiędzy elementy grzejne.
- Kamienie do sauny nie muszą pasować i być całkowicie umieszczone między elementami grzejnymi.
- Śruby mocujące, metalowe napinacze itp. należy sprawdzać w regularnych odstępach czasu i w razie potrzeby dokręcać.
- Nie używać produktu do suszenia prania.

6.2. Pierwsze uruchomienie

Piec do sauny i kamienie do sauny wydzielają nieprzyjemne zapachy podczas pierwszego użycia; po nagrzaniu należy przewietrzyć kabinę sauny, aby umożliwić wymianę powietrza. Podczas pierwszego nagrzewania w kabinie sauny nie powinny znajdować się żadne osoby.

6.3. Działanie

Uwaga!

Należy skonsultować się z organami ochrony przeciwpożarowej w sprawie stosowania przegród ogniowych i izolacji. Otwory wentylacyjne nie mogą być izolowane.

- Sauna oferuje miejsce dla maksymalnie 6 osób.
- Piec do sauny jest wyposażony w zegar i regulator temperatury, za pomocą których można ustawiać i kontrolować czas i temperaturę. Piec do sauny można wyłączyć, ustawiając timer na "**0**".
- Podczas sesji w saunie niezbędna jest wystarczająca cyrkulacja powietrza. Powietrze w kabinie powinno być wymieniane 6 razy na godzinę. Prawidłowo zainstalowana wentylacja zapewnia przyjemne warunki w saunie, a także oszczędza energię.
- Aby utrzymać temperaturę podczas sesji w saunie, należy zamknąć otwór wentylacyjny.
- Otwory wentylacyjne nie mogą być zablokowane podczas pracy.
- Po zakończeniu sesji w saunie należy otworzyć wentylację, aby sauna wyschła.
- Po sesji w saunie należy również otworzyć drzwi, aby pomieszczenie sauny wyschło.
- Do infuzji należy używać wyłącznie zwykłej wody pitnej, żadne inne płyny nie mogą uszkodzić elementów grzejnych, a roszczenie gwarancyjne zostanie unieważnione.
- Nie używaj zbyt dużej ilości wody do przygotowania naparu, ponieważ może to doprowadzić do powstania zbyt gorącej pary.
- Zadaniem pieca do sauny jest zapewnienie odpowiedniej i komfortowej temperatury w kabinie sauny. Temperatura jest doprowadzana do odpowiedniego poziomu około + 65°C w ciągu około godziny.

6.4. Elementy sterujące

Kontrola temperatury

W zależności od wielkości kabiny sauny, piec do sauny może osiągnąć zadaną temperaturę w ciągu 30 do 60 minut, którą można regulować za pomocą termostatu do temperatury komfortowej dla użytkownika. Termostat z podłączeniem trójfazowym może zapewnić utrzymanie komfortowej temperatury w kabinie sauny. Temperaturę ustawia się za pomocą pokrętła.

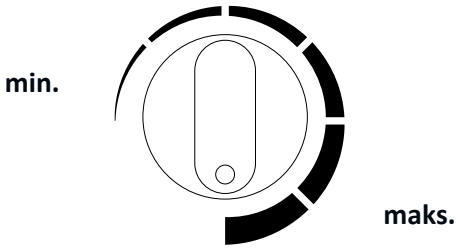

Wyłącznik czasowy

Timer jest "wyłącznikiem" pieca do sauny, który należy ustawić dokładnie na "**0**", aby go wyłączyć. Czas nagrzewania ustawia się za pomocą pokrętła sterującego.

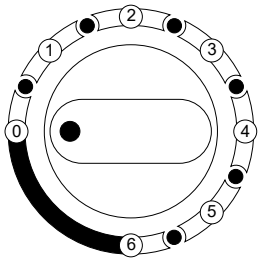

Zakres czasu
0 = wyłączony
1 = 30 min
2 = 60 min
3 = 90 min
4 = 120 min
5 = 150 min
6 = 180 min

6.5. Kamienie do sauny i napar do sauny

Informacje o kamieniach do sauny

- **Zalecenie:** Przed pierwszym użyciem sauny należy oczyścić kamienie z kurzu i umieścić je w stosie w piecu sauny.
- Duże kamienie do sauny należy umieścić na dole podczas napełniania pieca do sauny . Upewnij się, że nie są one ułożone zbyt ciasno, powietrze **musi mieć** możliwość cyrkulacji.
- Kamienie do sauny muszą być najlepszej jakości. Używaj solidnych kamieni do sauny, które są specjalnie przystosowane do użytku w elektrycznych piecach do sauny.
- Po zakończeniu montażu pieca do sauny i skrzynki sterowniczej do pieca należy włożyć wystarczającą ilość kamieni do sauny (10-15 kg).
- Średnica kamieni do sauny wynosi zazwyczaj od 5 do 25 cm.
- Kamienie do sauny powinny być wykonane z litej skały wulkanicznej, takiej jak perydot.
- Nie używaj luźnych lub porowatych kamieni ceramicznych, ponieważ mogą one spowodować uszkodzenie sauny z powodu wysokich temperatur.
- Nie należy umieszczać kamieni do sauny bezpośrednio na elementach grzejnych.

Napar z sauny

- Powietrze w kabinie sauny staje się suche, gdy jest ogrzewane i rozgrzewane. Odpowiednia ilość wody na gorących kamieniach sauny doprowadza wilgotność do właściwego poziomu. Po infuzji kadzią skóra odczuwa efekty zwiększonej wilgotności.
- Odpowiedni poziom wilgotności zapewnia skórze naturalne pocenie się i delikatne oddychanie. Zbyt wysoka temperatura i wilgotność mogą powodować uczucie dyskomfortu. Dłuższy pobyt w kabinie sauny może prowadzić do wzrostu temperatury ciała. Użytkownik sauny powinien czuć się komfortowo
- Pojemność kadzi używanej do infuzji nie powinna przekraczać 200 ml.

7. Rozwiązywanie problemów

Jeśli podczas użytkowania produktu wystąpią usterki, należy sprawdzić następujące przyczyny usterek, korzystając z poniższej tabeli. Jeśli usterki nie można usunąć, należy skontaktować się z działem obsługi klienta:

Błąd	**Możliwa przyczyna**	**Rozwiązanie**
Sauna chwieje się lub kołysze	• Sauna stoi na nierównej, luźnej powierzchni	• Umieść saunę na równej, twardej powierzchni
Ciepło ucieka z sauny	• Poluzowały się metalowe zaciski	• Dokręcić metalowy napinacz
Nie można włączyć pieca do sauny	• Brak napięcia sieciowego	• Sprawdź bezpiecznik lub wyłącznik różnicowoprądowy zasilacza. • Główny wyłącznik zasilania jest wyłączony
Piec do sauny nie wyłącza się	• Zegar nie jest ustawiony dokładnie na "**0**" • Zegar został przekręcony poza pozycję 0	• Ustaw timer dokładnie na "**0**" • Ustaw timer dokładnie na "**0**"
Piec do sauny nie działa prawidłowo	• Zadziałało zabezpieczenie przed przegrzaniem • Nieprawidłowo ustawiony termostat • Timer jest ustawiony na "0"	• Kontakt z działem obsługi klienta • Prawidłowe ustawienie temperatury • Ustaw timer na włączony
Piec do sauny nie nagrzewa się prawidłowo	• Elementy grzejne nie są w porządku • Temperatura nie wzrasta • Kamienie sauny zbyt blisko siebie • Wentylacja zamknięta	• Sprawdź elementy grzejne • Zwiększenie temperatury • Ponownie ułóż kamienie w saunie, aby umożliwić cyrkulację powietrza. • Otworzyć wentylację
Piec w saunie nagrzewa się szybko, a kamienie w saunie nie nagrzewają się zbyt mocno. Woda spływa za kamienie	• Wentylacja zamknięta • Termostat reguluje temperaturę w dół • Moc cieplna jest zbyt wysoka	• Otworzyć wentylację • Kontakt z działem obsługi klienta • Kontakt z działem obsługi klienta

Błąd	Możliwa przyczyna	Rozwiązanie
sauny.		
Odgłosy z sauny	• Kamienie i elementy sauny mogą wydawać dźwięki podczas nagrzewania lub schładzania. • Timer głośno tyka	• Brak błędu • Brak błędu

8. Konserwacja i pielęgnacja

- Wysoka wilgotność w kabinie sauny nie uszkadza drewna.
- Kabina sauny musi być dobrze wentylowana po sesji w saunie i należy przestrzegać odpowiedniej fazy suszenia.
- Spryskać wodą drewno (ściany i ławki) w kabinie sauny.
- Powierzchnie drewniane należy przecierać wilgotną szmatką.
- W zależności od sposobu użytkowania, powierzchnie siedziska należy co najmniej raz w roku poddawać obróbce drobnoziarnistym papierem ściernym.
- Jeśli ławki są bardzo brudne, można je wyczyścić 3% roztworem nadtlenku wodoru.
- Niektóre kamienie do sauny pękają naturalnie podczas użytkowania. Napełnij piec do sauny nowymi kamieniami.
- Przynajmniej raz w roku należy wyjąć kamienie z sauny i przełożyć je. Zwiększa to wydajność sauny i zapobiega problemom z przegrzaniem.



Środki dezynfekujące są silnie żrące!
Należy również przestrzegać instrukcji producenta detergentu lub środka dezynfekującego.
Podczas czyszczenia należy nosić rękawice ochronne.

- Po zakończeniu montażu należy pokryć zewnętrzne ściany sauny dostępną w handlu bejcą do drewna, co roku sprawdzać stan powłoki i naprawiać wszelkie uszkodzenia.



Nigdy nie należy lakierować, glazurować ani impregnować wnętrza kabiny sauny ani innych drewnianych przedmiotów (ławek, kratek ochronnych itp.). Powierzchnie te wydzielają toksyczne gazy podczas nagrzewania się kabiny sauny.

9. Demontaż

9.1. Instrukcje bezpieczeństwa

Ryzyko obrażeń
Niewłaściwe obchodzenie się z urządzeniem podczas demontażu może prowadzić do obrażeń.



- Przed demontażem należy odłączyć produkt od źródła zasilania. Kontakt z elementami znajdującymi się pod napięciem może spowodować porażenie prądem, a w konsekwencji oparzenia lub śmierć.
- Produkt ma dużą wagę i duże wymiary, do demontażu wymagane są co najmniej 4 osoby.
- Przed demontażem należy zabezpieczyć produkt przed upadkiem.

Demontaż produktu należy przeprowadzić w kolejności odwrotnej do montażu. (**patrz rozdział Montaż**)

10. Usuwanie odpadów

10.1. Informacje ogólne



- Produkt i wszystkie jego komponenty należy utylizować zgodnie z lokalnymi i krajowymi przepisami, unikając w ten sposób szkód dla środowiska.
- Nasze opakowania są wykonane z materiałów przyjaznych dla środowiska. Mogą one zostać poddane recyklingowi i w ten sposób służyć jako cenne surowce. Materiały opakowaniowe (karton, zabrudzone opakowania itp.) należy utylizować oddzielnie i profesjonalnie, zgodnie z obowiązującymi przepisami krajowymi.
- W razie wątpliwości dotyczących utylizacji należy skontaktować się z producentem.
- Informacje na temat prawidłowej utylizacji można również uzyskać w lokalnych centrach utylizacji odpadów.

11. Sprzęt elektryczny i elektroniczny - Informacje dla gospodarstw domowych

Ustawa o sprzęcie elektrycznym i elektronicznym (ElektroG) zawiera wiele wymogów dotyczących obchodzenia się ze sprzętem elektrycznym i elektronicznym. Poniżej podsumowano najważniejsze z nich.

1. Oddzielna zbiórka starych urządzeń

Urządzenia elektryczne i elektroniczne, które stały się odpadami, nazywane są starymi urządzeniami. Właściciele starych urządzeń muszą pozbywać się ich oddzielnie od niesegregowanych odpadów komunalnych. Muszą oni oddzielić zużyte baterie i akumulatory, które nie są zamknięte w starym urządzeniu, a także lampy, które można wyjąć ze starego urządzenia bez ich niszczenia, od starego urządzenia bez ich niszczenia przed przekazaniem ich do punktu zbiórki. Oddziel stare urządzenia w celu przygotowania ich do ponownego użycia.

2. Opcje zwrotu starych urządzeń

Właściciele starych urządzeń z prywatnych gospodarstw domowych mogą je oddać w punktach zbiórki publicznych organów odpowiedzialnych za usuwanie odpadów lub w punktach odbioru utworzonych przez producentów lub dystrybutorów zgodnie z ElektroG. Internetową listę punktów zbiórki i odbioru można znaleźć na stronie internetowej: https://www.stiftung-ear.de lub https://www.take-e-back.de.

3. Informacja o ochronie danych

Stare urządzenia często zawierają wrażliwe dane osobowe. Dotyczy to w szczególności urządzeń informatycznych i telekomunikacyjnych, takich jak komputery i smartfony. We własnym interesie należy pamiętać, że każdy użytkownik końcowy jest odpowiedzialny za usunięcie danych ze starych urządzeń przeznaczonych do utylizacji.

4. Obowiązek odbioru przez dystrybutorów

Zobowiązani są do tego dystrybutorzy o powierzchni sprzedaży sprzętu elektrycznego i elektronicznego wynoszącej co najmniej 400 m^2oraz dystrybutorzy środków spożywczych o łącznej powierzchni sprzedaży wynoszącej co najmniej 800 m^2, którzy oferują sprzęt elektryczny i elektroniczny oraz udostępniają go na rynku kilka razy w roku kalendarzowym lub w sposób ciągły,

- w przypadku dostarczenia użytkownikowi końcowemu nowego urządzenia elektrycznego lub elektronicznego, do nieodpłatnego odbioru, w miejscu dostawy lub w bezpośrednim sąsiedztwie, starego urządzenia użytkownika końcowego tego samego typu, które zasadniczo spełnia te same funkcje co nowe urządzenie, oraz
- na wniosek użytkownika końcowego, do bezpłatnego odbioru starych urządzeń, które nie przekraczają 25 cm w dowolnym wymiarze zewnętrznym, w sklepie detalicznym lub w jego bezpośrednim sąsiedztwie; odbiór nie może być powiązany z zakupem urządzenia elektrycznego lub elektronicznego i jest ograniczony do trzech starych urządzeń na rodzaj urządzenia.

5. Znaczenie symbolu "przekreślonego kosza na śmieci"



Symbol przekreślonego kosza na śmieci regularnie umieszczany na urządzeniach elektrycznych i elektronicznych oznacza, że dane urządzenie musi być zbierane oddzielnie od niesortowanych odpadów komunalnych po zakończeniu okresu użytkowania.

- Numer rejestracyjny producenta
- Jesteśmy zarejestrowani jako producent w rozumieniu ElektroG we właściwej fundacji Elektro-Altgeräte Register (Nordostpark 72, 90411 Norymberga) pod następującym numerem rejestracyjnym: WEEE-Reg. Nr DE86467979

Home Deluxe GmbH
Schanzeweg 2
32312 Lübbecke
Niemcy
Tel: +49 (0)5743 6181-0
www.home-deluxe-gmbh.de

GA-001-03-LAHTI_XL
2023/05